BODYS

aktywność energia radość

urządzenia do ćwiczeń na świeżym powietrzu

CELE

- Chcemy, aby Siłownie Zewnętrzne BODYS były dostępne dla każdego: małego i dużego, młodego i dojrzałego.
- Chcemy, aby urządzenia BODYS były tam, gdzie dostępność do ćwiczeń będzie nieograniczona.
- Chcemy wnieść wkład w rozwój aktywności fizycznej i ćwiczeń na zewnątrz, czyli poprawę zdrowia i samopoczucia Polaków.
- Z naszymi Partnerami zagospodarowujemy otaczającą nas przestrzeń wyjątkowym sprzętem do ćwiczeń na świeżym powietrzu.

Bodys – urządzenia do ćwiczeń na świeżym powietrzu – to sprzęt rekreacyjny z grupy premium. Stawiamy na jakość i nowoczesność. Wierzymy, że nasze wzornictwo i dbałość o detale podbiją serca odbiorców.

ANNA POLANIECKA,
prezes zarządu bodys sp. z o.o.

BODYS TO

- Dopuszczalne maksymalne obciążenie na sprzęcie BODYS, to 155 kg.
- Urządzenia posiadają certyfikaty TUV Rheinland: PN-EN 16630:2015.
- Cały proces projektowo-produkcyjny odbywa się w Polsce, w Nowej Wsi Książęcej. Tylko w taki sposób możemy kontrolować i mieć wpływ na jakość naszych produktów.
- Nowoczesne wzornictwo, unikatowa kolorystyka, najwyższa jakość produkcji oraz bezpieczeństwo urządzeń.
- Urządzenia maja dodatkowe zabezpieczenie antykorozyjne – poprzez malowanie podkładem wysokocynkowym.
- Urządzenia BODYS produkowane są w zakładzie, który posiada normy: PN-EN 1090 oraz PN-EN ISO 3834 – 2 (normy spawalnicze).
- Urządzenia wykonane są ze stali konstrukcyjnej o wzmocnionej wytrzymałości S355 oraz ze stali nierdzewnej.
- Sprzęt malowany jest proszkowo farbami metalizowanymi.
- Ruchome połączenia wyposażone są w bezobsługowe łożyska kryte typu 2RS.
- Udzielamy 2-letniej gwarancji.

www.bodys.pl

MISJA

Umożliwiamy aktywność
na świeżym powietrzu,
dającą ćwiczącym energię
i radość każdego dnia.

TRWAŁE INWESTYCJE

Urządzenia do ćwiczeń na świeżym powietrzu mogą służyć przez wiele lat. Warunkiem niezbędnym jest wybór urządzeń odpowiednio zabezpieczonych i wykonanych z najwyższą starannością.

4 BODYS

REALIZACJE

Dziękujemy za zaufanie gminom i prywatnym inwestorom, którzy zrealizowali swoje zadania i marzenia i zakupili urządzenia BODYS do ćwiczeń na świeżym powietrzu.

Wybrane miejsca realizacji BODYS:

- Busko Zdrój
- Celestynów
- Chojnów
- Ciechocinek
- Dęblin
- Długosiodło
- Działoszyn
- Dziwnówek
- Dźwirzyno
- Otwock
- Garwolin
- Gąbin
- Gliwice
- Gaszowice
- Grabów nad Pilicą
- Jerzmanowa
- Kadyny
- Kłoczew
- Kłodzko
- Kołbiel
- Komorniki
- Kołobrzeg
- Kozienice
- Krosno Odrzańskie
- Kutno
- Lądek-Zdrój
- Lesznowola
- Michałowice
- Nasielsk
- Nowogard
- Nowy Dwór Mazowiecki
- Osiek
- Ożarów Mazowiecki
- Pilawa
- Plewiska
- Płońsk
- Prochowice
- Prostki
- Ruda-Huta
- Rząśnik
- Rzeszów
- Serock
- Sieradz
- Strzelce Opolskie
- Strzelin
- Trzcinica
- Wałbrzych
- Warszawa Wawer
- Warszawa Białołęka
- Węgorzewo
- Wiązowna
- Wleń
- Wołomin
- Wrocław
- Wyszków
- Zabrodzie

AKTYWNOŚĆ ENERGIA RADOŚĆ DLA KAŻDEGO

- Urządzenia do ćwiczeń na świeżym powietrzu BODYS, to zestawy urządzeń, które do tej pory spotykaliśmy w salach fitness i na siłowniach. Zostały one przystosowane do montażu na zewnątrz.
- Z Siłowni Plenerowych można korzystać w każdym wieku. Wszyscy znajdą tu dużo zabawy i frajdy. Dorośli mogą aktywnie wzmacniać kondycję fizyczną. Osobom starszym i niepełnosprawnym siłownie zapewnią utrzymanie sprawności i elastyczności, a młodzież rozgrzeje się przed zajęciami lub zawodami.
- Ćwiczenia na urządzeniach BODYS są intuicyjne, dają dużo radości i są bezpieczne.
- Sprzęt firmy BODYS wspiera pracę różnych partii mięśni: przedramion, ramion, obręczy barkowej, pleców, klatki piersiowej, brzucha, miednicy oraz nóg.
- Zewnętrzna siłownia to połączenie ruchu i przyjemności z przebywania na łonie natury i wśród innych ludzi.

MIEJSCE PRODUKCJI

Urządzenia do ćwiczeń na świeżym powietrzu BODYS produkowane są w Polsce, w Nowej Wsi Książęcej, w zakładzie z tradycjami od 1995 roku. Biuro konstrukcyjne i dział technologii czuwają nad jakością i innowacyjnością rozwiązań. Przy produkcji urządzeń BODYS stosujemy oryginalne i sprawdzone podzespoły. Sprzęt BODYS produkowany jest na maszynach najnowszej generacji.

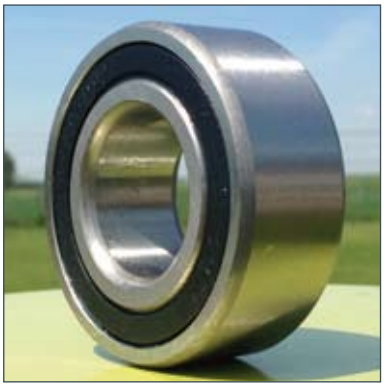

8 BODYS

KONSERWACJA

Urządzenia należy regularnie sprawdzać pod względem bezpieczeństwa i funkcjonalności. Kontrolę rutynową, tzw. przez oględziny, powinno się przeprowadzać raz w tygodniu. Kontrolę funkcjonalną powinno się przeprowadzać średnio co 1-3 miesiące. Kontrolę podstawową przeprowadza się corocznie. Szczegółowy opis konserwacji zawarty jest w Instrukcji Konserwacji.

CERTYFIKATY

Urządzenia BODYS produkowane są zgodnie z Normą PN-EN 16630:2015 – wyposażenie siłowni plenerowych zainstalowanych na stałe – wymagania bezpieczeństwa i metody badań. Norma ta jest specjalnie przeznaczona dla siłowni zewnętrznych. Urządzenia są przeznaczone do ćwiczeń rekreacyjnych na świeżym powietrzu dla młodzieży i dorosłych oraz użytkowników powyżej 1,4 m wzrostu. Norma PN-EN 16630:2015 została opublikowana przez Polski Komitet Normalizacyjny w dn. 10.06.2015.

Posiadamy certyfikaty:
PN-EN 16630:2016-06
PN-EN 1090 (wykonywanie konstrukcji metalowych)
PN-EN ISO 3834-2 (pełne wymagania dot. jakości spawania)

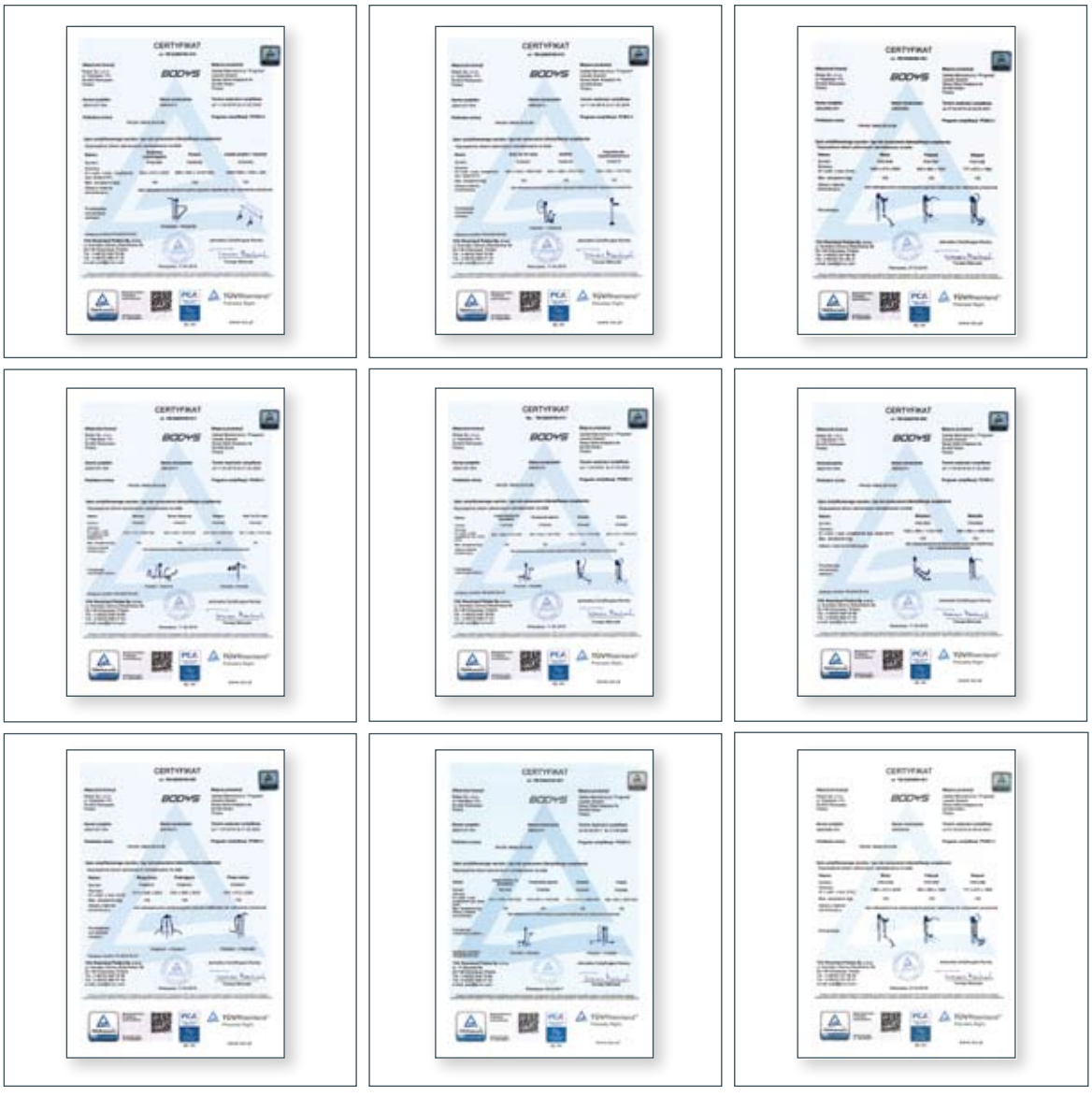

MATERIAŁY

- Słup (zwany również pylonem) jest główną konstrukcją nośną, wykonaną ze stali konstrukcyjnej o wzmocnionej wytrzymałości S355J2G3 o przekroju ø 193,7 mm, grubość 4,0 mm.
- Na słupie znajduje się czytelna instrukcja obsługi urządzenia i dane producenta.
- Konstrukcja nośna urządzenia wykonana jest ze stalowych rur o przekroju ø 60,3 mm i grubości 3,2 mm, a uchwyty i pozostałe elementy rurowe wykonane są z rur o przekroju ø 31,8x3,6 mm, oraz ø 48,3 mm i grubości 3,2 mm.
- Siedziska i oparcia wykonane są z blachy nierdzewnej.
- Gumowe części amortyzujące (odbojniki) przykręcane są za pomocą śruby z gwintem metrycznym do ramy urządzenia.
- Śruby wykonane są ze stali nierdzewnej.
- Nakrętki kołpakowe ocynkowane oraz nakrętki samo kontrujące zabezpieczone przed odkręceniem i nakładki z tworzywa sztucznego na te nakrętki.
- Stosujemy zabezpieczenie antykorozyjne poprzez malowanie podkładem wysokocynkowym.
- Powłoka zewnętrzna, to farby proszkowe poliestrowe.
- Wszystkie ruchome połączenia urządzeń wyposażone są w wysokiej klasy łożyska kryte typu 2RS, wydłużające ich żywotność.
- Mocowane na fundamentach żelbetowych.

10 LAT

KOLORYSTYKA

Postawiliśmy na nowoczesne wzornictwo i unikatową kolorystykę. Podstawowy zestaw kolorów to farby metalizowane. Pięknie prezentują się przez cały rok.
ACTIVE BLUE* – niebieski
ENERGY GREEN* – limonka
HAPPY PINK* – różowy

Wyprodukujemy również urządzenia w wybranym przez Państwa kolorze.

* Kolor druku nie pokrywa się z rzeczywistym odcieniem koloru

NIEBIESKI

LIMONKA

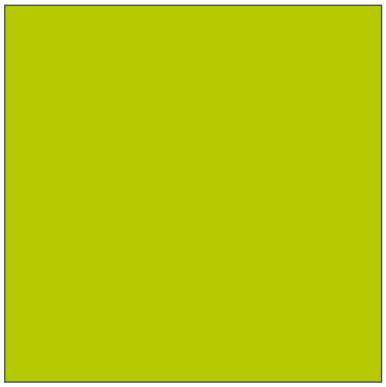

RÓŻOWY

12 BODYS

NASZA OFERTA

Obecnie posiadamy dwadzieścia pięć urządzeń, z których każde wzmacnia inną partię mięśni. Stale poszerzamy ofertę proponowanego sprzętu.

WYKAZ URZĄDZEŃ

PA 00998

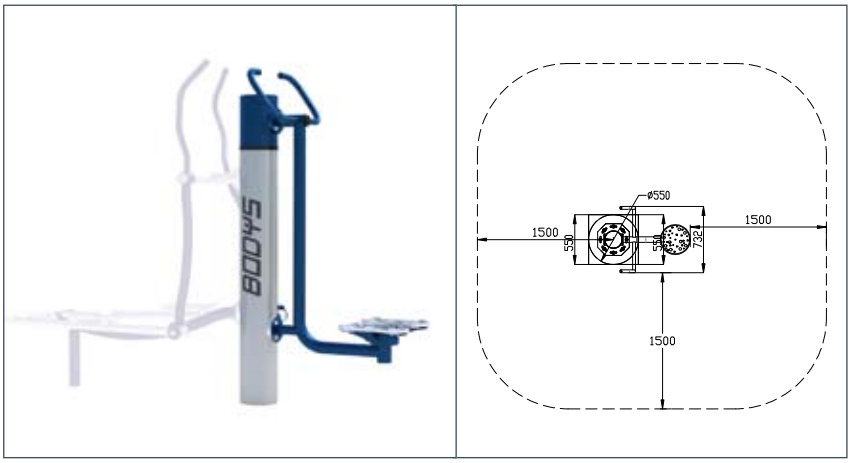

TWISTER

Instrukcja Użytkowania
Złap rękoma za uchwyt. Umieść nogi na platformie. Używając mięśni bioder i brzucha, wpraw platformę w ruch skrętny.

Efekt Ćwiczeń
Wzmacnia mięśnie brzucha, aktywuje pracę stawów biodrowych, poprawia koordynację ruchową.

PA 01779

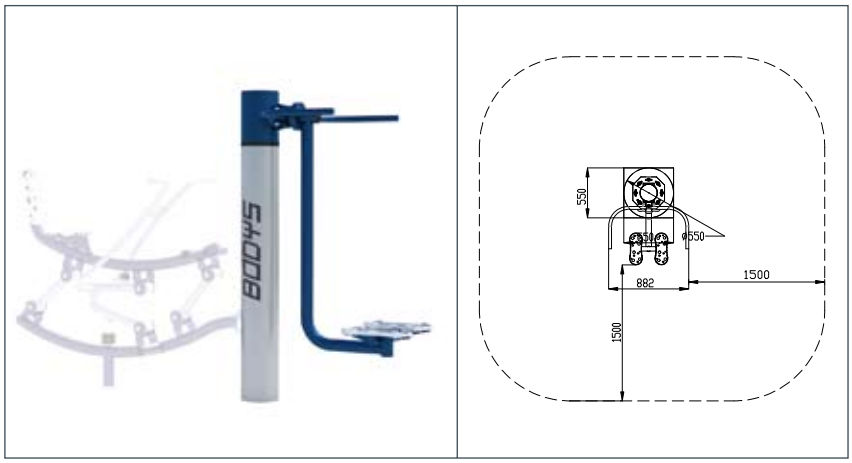

WAHADŁO

Instrukcja Użytkowania
Złap rękoma za uchwyt. Umieść nogi na platformach. Wpraw urządzenie w ruch wahadłowy prawo-lewo.

Efekt Ćwiczeń
Wzmacnia mięśnie pasa biodrowego.

PA 00468

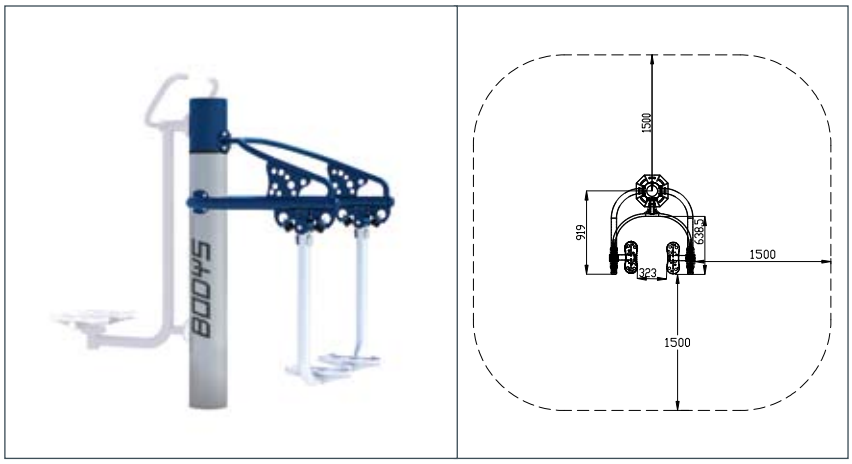

BIEGACZ

Instrukcja Użytkowania
Złap rękoma za uchwyt. Umieść nogi na platformach. Wyprostuj plecy i poruszaj nogami w przód i tył.

Efekt Ćwiczeń
Wzmacnia mięśnie nóg i brzucha. Korzystnie wpływa na układ krążeniowo-oddechowy. Poprawia koordynację ruchową.

PA 00431

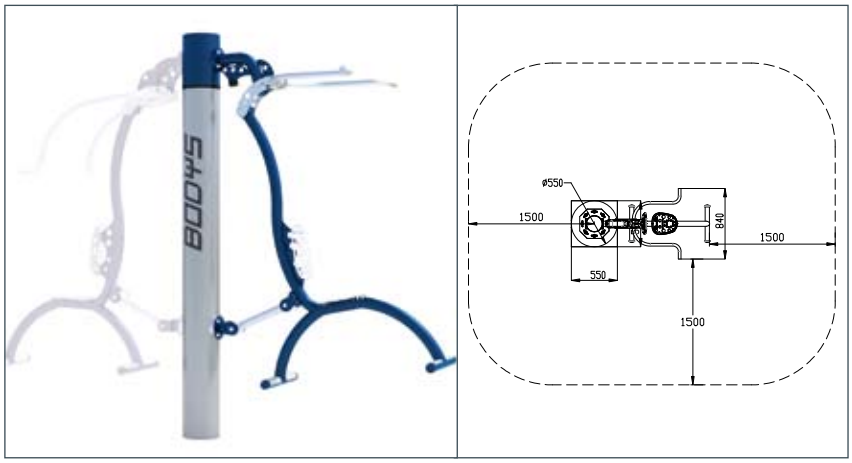

PODCIĄGACZ

Instrukcja Użytkowania
Usiądź wygodnie. Umieść nogi na platformach. Złap rękoma oba uchwyty. Przyciągnij je do siebie płynnym ruchem, uginając ręce.

Efekt Ćwiczeń
Wzmacnia mięśnie ramion, klatki piersiowej i pleców.

WYKAZ URZĄDZEŃ

PA 00437

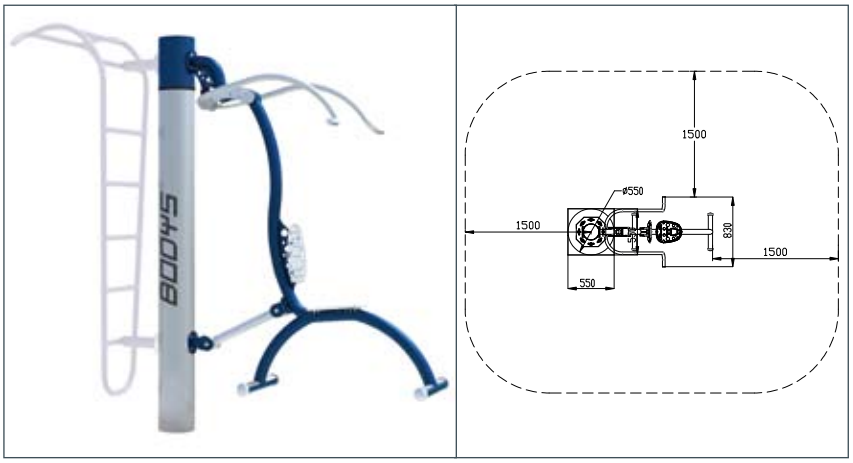

WYPYCHACZ

Instrukcja Użytkowania
Usiądź wygodnie. Umieść nogi na platformach. Złap rękoma oba uchwyty. Odepchnij je od siebie zdecydowanym, ale płynnym ruchem, prostując ręce.

Efekt Ćwiczeń
Wzmacnia mięśnie ramion, klatki piersiowej i pleców.

PA 00441

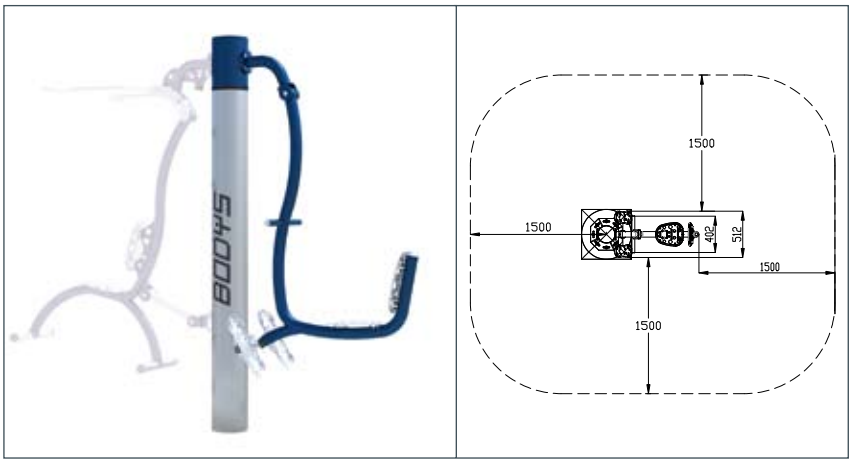

PRASA NOŻNA

Instrukcja Użytkowania
Usiądź wygodnie na siedzeniu. Umieść nogi na platformach. Prostując nogi, płynnym ruchem, odepchnij się od urządzenia.

Efekt Ćwiczeń
Wzmacnia mięśnie brzucha i kończyn dolnych, rozbudowuje mięsień czworogłowy uda, poprawia pracę stawów i krążenie.

PA 01008

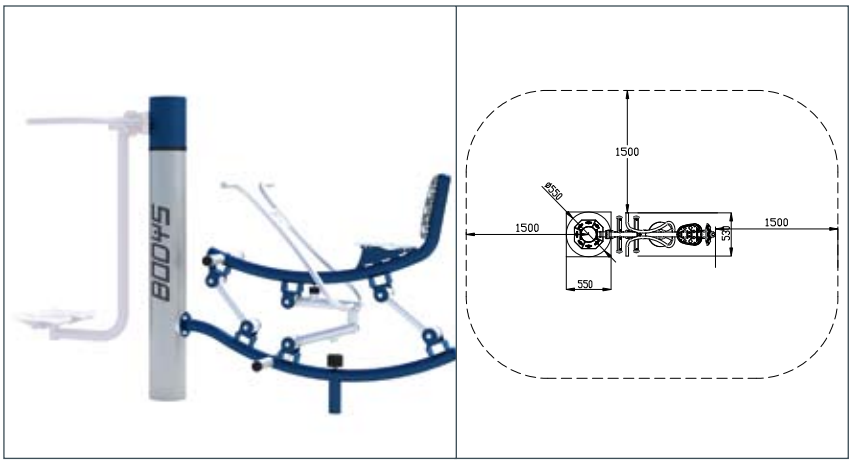

WIOŚLARZ

Instrukcja Użytkowania
Usiądź na siedzisku, złap rękoma za uchwyt, umieść nogi na platformach. Wyprostuj ciało, jednocześnie przyciągając do siebie uchwyty. Wróć do pozycji wyjściowej.

Efekt Ćwiczeń
Wzmacnia i buduje mięśnie górne i dolne kończyn, klatki piersiowej i brzucha. Uelastycznia odcinek lędźwiowy kręgosłupa.

PA 01000

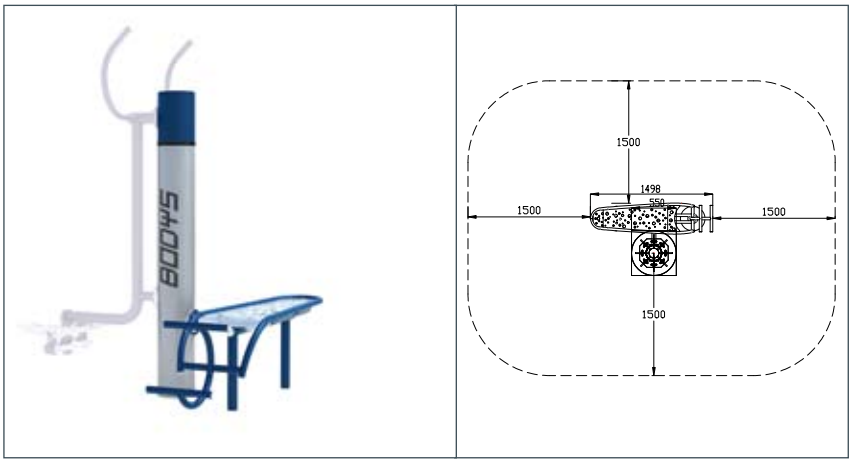

ŁAWKA DO BRZUSZKÓW

Instrukcja Użytkowania
Połóż się na ławce, nogi umieść pod drążkami, ręce spleć za głową. Unieś lekko tułów, napinając mięśnie brzucha. Opuść ciało do pozycji wyjściowej, powtórz ćwiczenie.

Efekt Ćwiczeń
Wzmacnia i buduje mięśnie brzucha.

WYKAZ URZĄDZEŃ

PA 00462

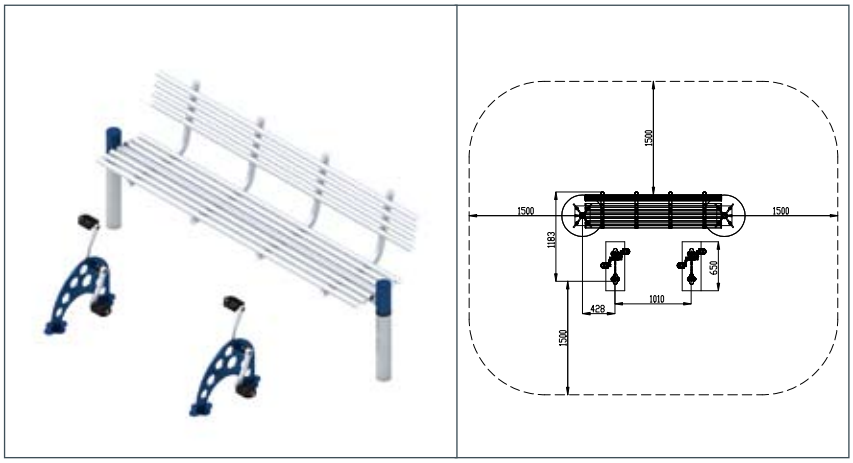

ŁAWKA Z ROWERKIEM

Instrukcja Użytkowania
Usiądź wygodnie na ławce. Stopy oprzyj na pedałach i zacznij kręcić.

Efekt Ćwiczeń
Wzmacnia i buduje mięśnie nóg, poprawia krążenie.

PA 00456

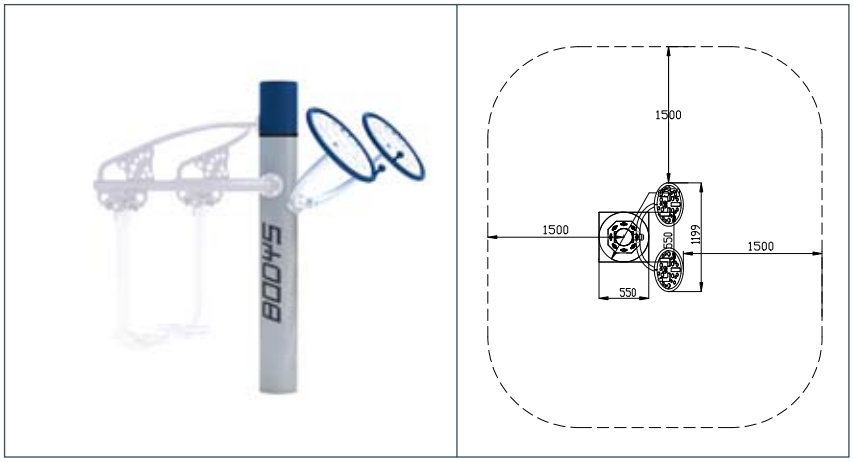

KOŁA TAI CHI MAŁE

Instrukcja Użytkowania
Stań przodem do urządzenia. Złap rękoma za uchwyty i obracaj kołami w prawo i w lewo.

Efekt Ćwiczeń
Wzmacnia i aktywuje pracę nadgarstków, łokci i ramion.

PA 00457

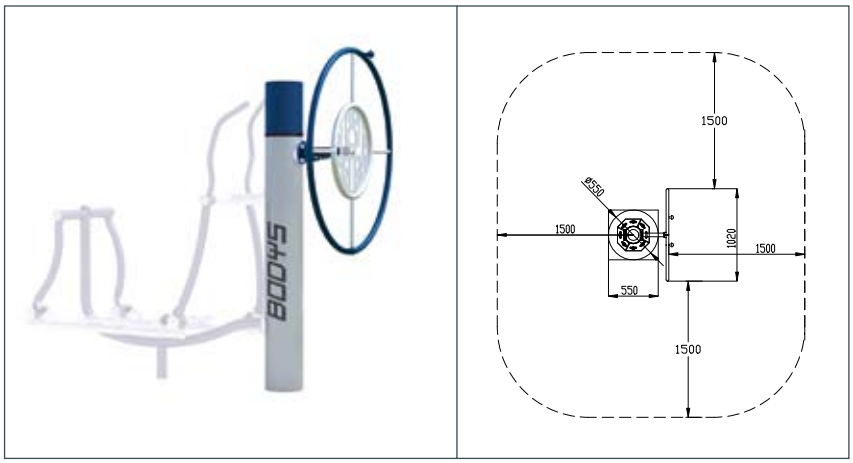

KOŁO TAI CHI DUŻE

Instrukcja Użytkowania
Stań przodem do urządzenia. Złap rękoma za uchwyty i obracaj kołem w prawo, a następnie w lewo.

Efekt Ćwiczeń
Wzmacnia i poprawia pracę ramion i mięśni pleców.

PA 00458

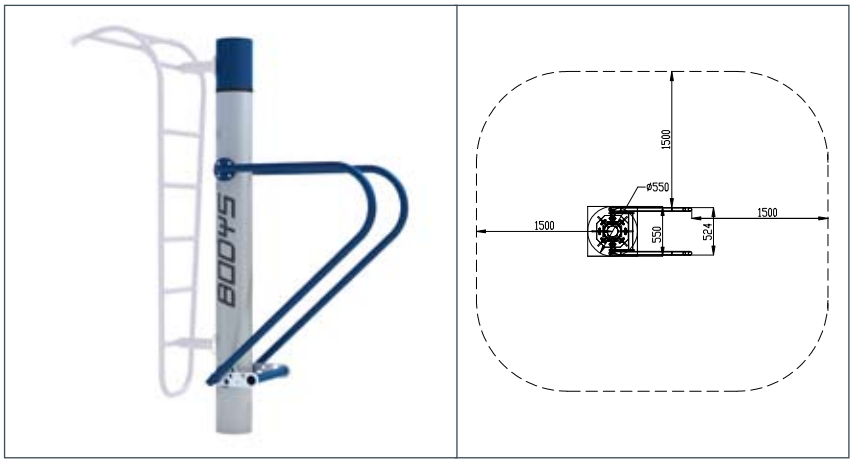

PORĘCZ

Instrukcja Użytkowania
Ustaw się tyłem do urządzenia, ręce zgięte w łokciach oprzyj na drążkach. Oderwij stopy od ziemi i podciągnij do góry, tworząc kąt prosty. Ustaw się przodem do urządzenia, złap dłońmi poręcze. Zginając ręce w łokciach do kąta prostego, wykonuj pompki. Wróć do pozycji wyjściowej.

Efekt Ćwiczeń
Wzmacnia mięśnie ramion oraz brzucha i poprawia koordynację barkową.

WYKAZ URZĄDZEŃ

PA 00465

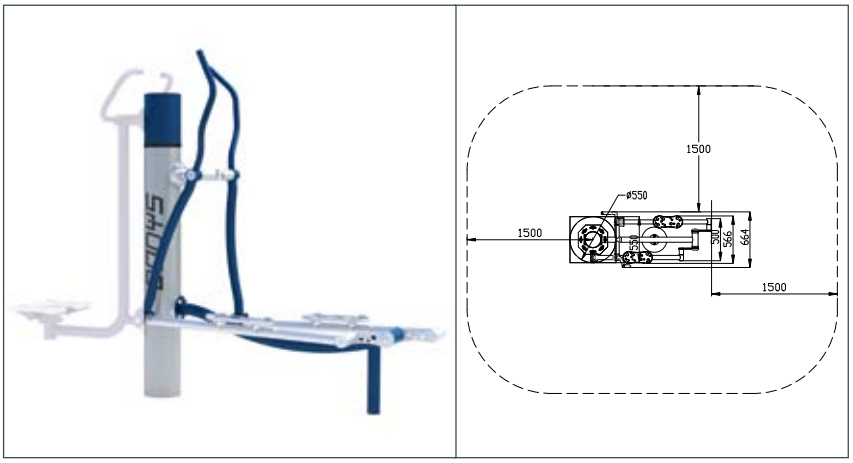

ORBITREK

Instrukcja Użytkowania
Złap rękoma za uchwyty. Umieść nogi na platformach. Wyprostuj plecy i wykonuj naprzemienne ruchy nogami w przód i tył.

Efekt Ćwiczeń
Wzmacnia mięśnie nóg, ramion i tułowia. Korzystnie wpływa na układ krążeniowo-oddechowy. Poprawia koordynację ruchową.

PA 00467

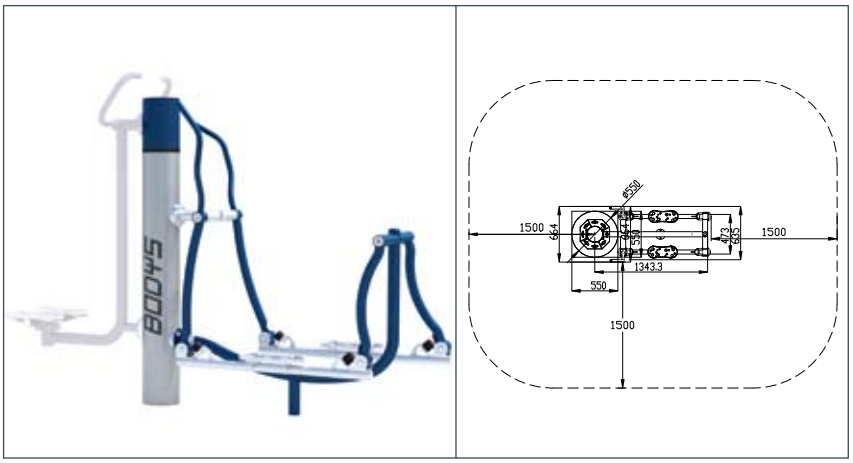

NARCIARZ

Instrukcja Użytkowania
Złap rękoma za uchwyty. Umieść nogi na platformach. Wyprostuj plecy i wykonuj naprzemienne ruchy nogami w przód i tył.

Efekt Ćwiczeń
Wzmacnia mięśnie nóg, ramion i tułowia. Korzystnie wpływa na układ krążeniowo-oddechowy. Poprawia koordynację ruchową.

PA 01046

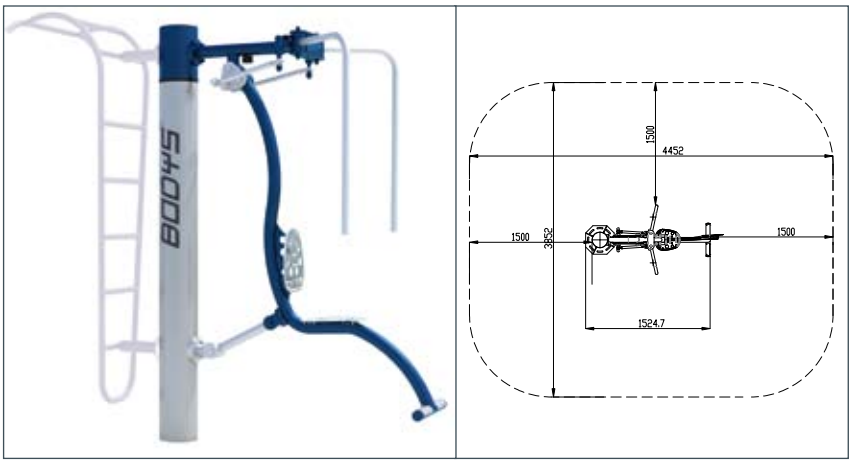

MOTYL

Instrukcja Użytkowania
Usiądź wygodnie. Umieść nogi na platformach. Złap rękoma oba uchwyty. Przyciągnij je do siebie płynnym ruchem. Następnie powróć do pozycji wyjściowej.

Efekt Ćwiczeń:
Wzmacnia mięśnie ramion, klatki piersiowej i pleców.

PA 00478

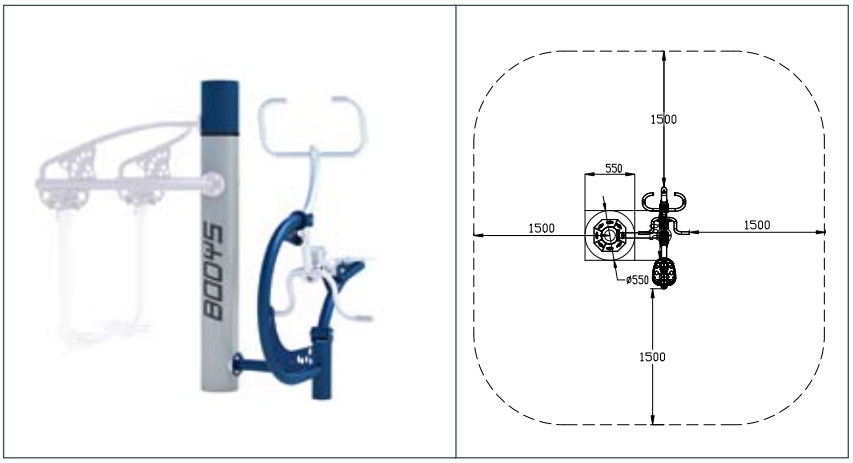

JEŹDZIEC

Instrukcja Użytkowania
Usiądź na siedzisku, złap rękami za uchwyty, umieść stopy na platformach. Prostuj nogi, a jednocześnie przyciągaj do siebie uchwyty. Wróć do pozycji wyjściowej.

Efekt Ćwiczeń
Wzmacnia mięśnie ramion, brzucha i nóg. Poprawia ogólną kondycję oraz krążenie krwi.

WYKAZ URZĄDZEŃ

PA 00476

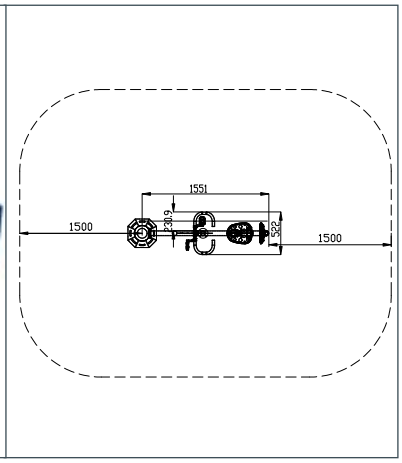

ROWEREK KLASYCZNY

Instrukcja Użytkowania

Usiądź na siedzisku,
złap rękami za uchwyty,
umieść stopy na pedałach.
Poruszaj nogami jak
na rowerze.

Efekt Ćwiczeń

Wzmacnia mięśnie kończyn
dolnych oraz poprawia
krążenie.

PA 00469

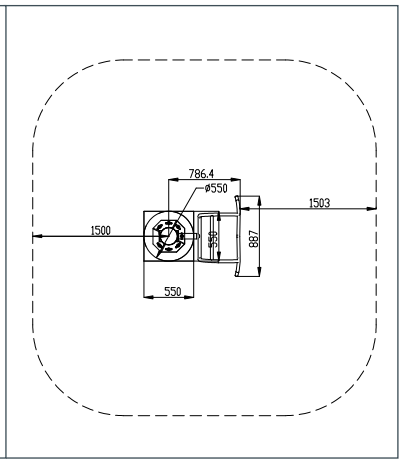

DRABINKA Z PODCIĄGANIEM

Instrukcja Użytkowania

Złap rękoma za uchwyt drążka
i, unikając ruchu wahadłowego,
podciągnij nogi do wysokości piersi.
Następnie równomiernie je opuść.
Wróć do pozycji wyjściowej.
lub
Oprzyj stopę o szczebel na wysokości
pasa. Wykonuj skłony tułowia do
stopy na szczeblu i stopy na ziemi.

Efekt Ćwiczeń

Wzmacnia mięśnie ramion, brzucha
i pleców lub działa rozciągająco.

PA 01597

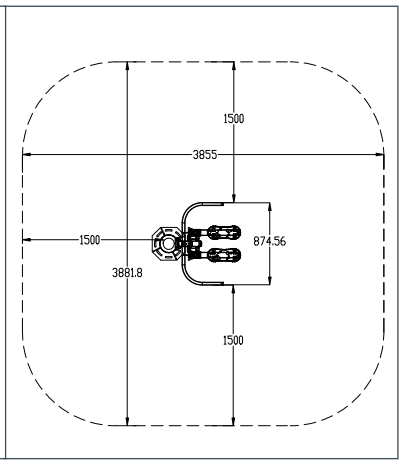

PAJACYK

Instrukcja Użytkowania

Złap rękoma za uchwyt.
Umieść nogi na platformach.
Wyprostuj plecy i poruszaj
nogami jak najdalej w bok
wykonując rozkrok. Wróć
do pozycji wyjściowej.

Efekt Ćwiczeń:

Wzmacnia mięśnie ramion,
klatki piersiowej i pleców.

PA 00566

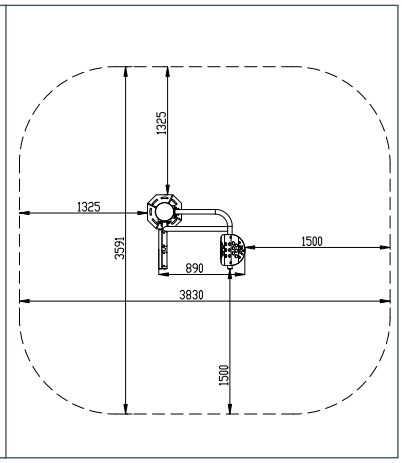

PROSTOWNIK PLECÓW

Instrukcja Użytkowania:

Stań na podnóżkach, oprzyj ciało
na ławeczce, twarzą skierowaną
w dół. Złap się rękoma za głową.
Powoli, płynnymi ruchami,
podnoś i opuszczaj ciało.

Efekt Ćwiczeń:

Wzmacnia mięśnie pleców
w odcinku krzyżowo-lędźwiowym
oraz mięśnie brzucha.

PA 01596

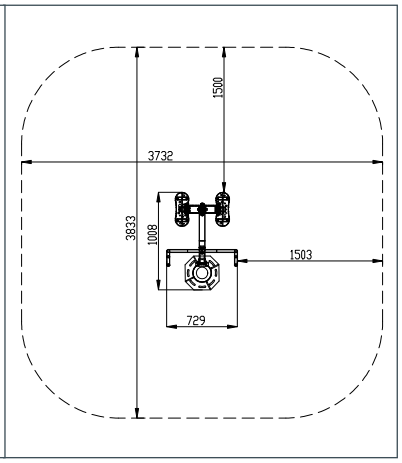

STEPPER

Instrukcja Użytkowania

Postaw stopy na podstopnicach. Ugnij lekko kolana i wykonuj nogami ruch naprzemienny naśladujący wchodzenie po schodach. Stopy muszą przylegać do podłoża. Sylwetka powinna być wyprostowana, a mięśnie brzucha napięte.

Efekt Ćwiczeń:

Wyszczupla pośladki, zwiększa siłę mięśni nóg i ogólną wydolność organizmu i układu sercowo-naczyniowego.

PA 00574

KRĘCIOŁEK DLA NIEPEŁNOSPRAWNYCH

Instrukcja Użytkowania

Rękoma złap za uchwyty i zacznij kręcić.

Efekt Ćwiczeń

Wzmacnia i buduje mięśnie rąk oraz barków i poprawia krążenie.

PA 00551

TABLICA Z REGULAMINEM

Przeznaczenie

Regulamin siłowni zewnętrznej

BODYS I ŚRODOWISKO NATURALNE

Naszym celem jest to, aby urządzenia komponowały i wtapiały się w otoczenie, aby ćwiczący mieli ze sobą kontakt, mogli budować relacje jednocześnie dbając o kondycję.

PRZYKŁADOWE ZESTAWY

BODYS to urządzenia pozwalające na konfigurację dwóch urządzeń po obu stronach jednego słupa nośnego. Zależy nam, aby urządzenia były funkcjonalne. Stworzyliśmy czterdzieści pięć możliwych zestawów odpowiadających potrzebom ćwiczących. Na każdym słupie, zwanym też pylonem, znajduje się czytelna instrukcja obsługi urządzenia, informacja o efekcie ćwiczeń i dane producenta.

Wypychacz i podciągacz

Wioślarz i narciarz

Twister i biegacz

Prasa nożna i drabinka z podciąganiem

PRZYKŁADOWE ZESTAWY

Narciarz i rowerek klasyczny

Orbitrek i twister

Ławka do brzuszków i poręcz

Wahadło i wioślarz

Biegacz i małe koła Tai Chi

Ławka z rowerkiem

Drabinka z podciąganiem i motyl

Drabinka z podciąganiem i poręcz

22 800YS

STREET WORKOUT

Street Workout podocznie jest zwany treningiem ulicznym. Polega na wykorzystywaniu elementów zabudowy miejskiej oraz specjalnie do tego przygotowanych parków. Urządzenia Street Workoutu wzbogacają małą infrastrukturę sportową. Obok siłowni zewnętrznych stanowią ciekawą ofertę dla osób chcącyć dbać o swoją tężyznę, wygląd i zdrowie.

88001

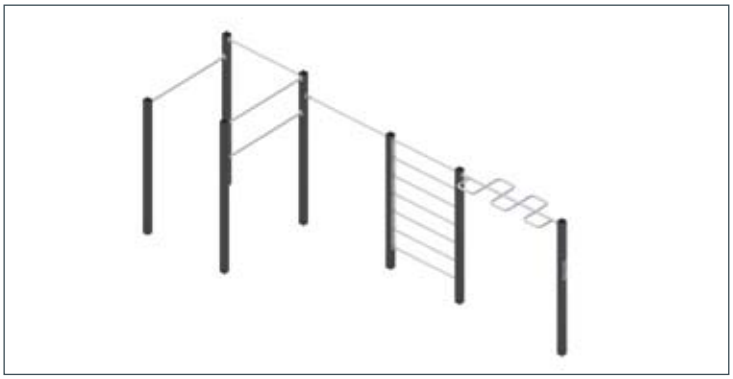

STREET WORKOUT 1

Strefy bezpieczeństwa
Maksymalna wysokość swobodnego upadku – 2,60 m
Wymiary urządzenia (dł. x szer. x wys.) – 6,65 x 1,80 x 2,60 m
Wymiary powierzchni zderzenia (dł.x szer.) – 10,92 x 6,32 m
Pole powierzchni zderzenia – 55,1 m²

88002

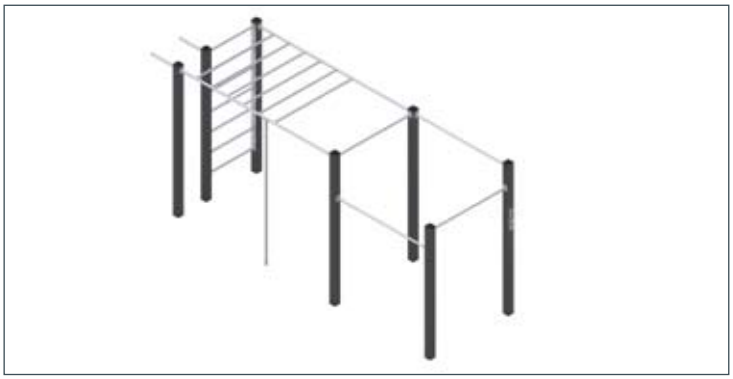

STREET WORKOUT 2

Strefy bezpieczeństwa
Maksymalna wysokość swobodnego upadku – 2,30 m
Wymiary urządzenia (dł. x szer. x wys.) – 5,02 x 1,50 x 2,31 m
Wymiary powierzchni zderzenia (dł. x szer.) – 9,07 x 5,57 m
Pole powierzchni zderzenia – 46,9 m²

88003

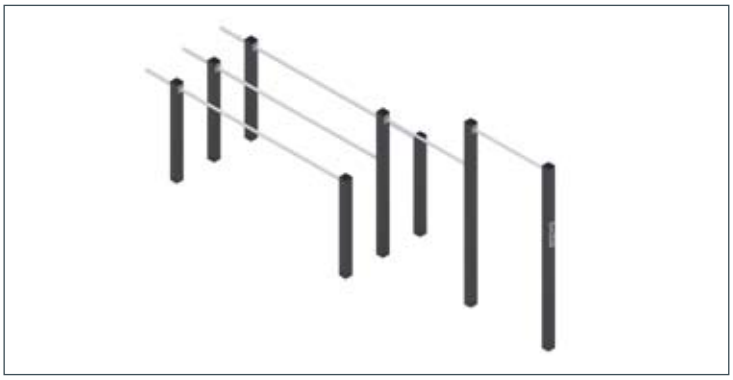

STREET WORKOUT 3

Strefy bezpieczeństwa
Maksymalna wysokość swobodnego upadku – 2,30 m
Wymiary urządzenia (dł. x szer. x wys.) – 5,45 x 1,20 x 2,30 m
Wymiary powierzchni zderzenia (dł. x szer.) – 8,60 x 4,20 m
Pole powierzchni zderzenia – 33,3 m²

88004

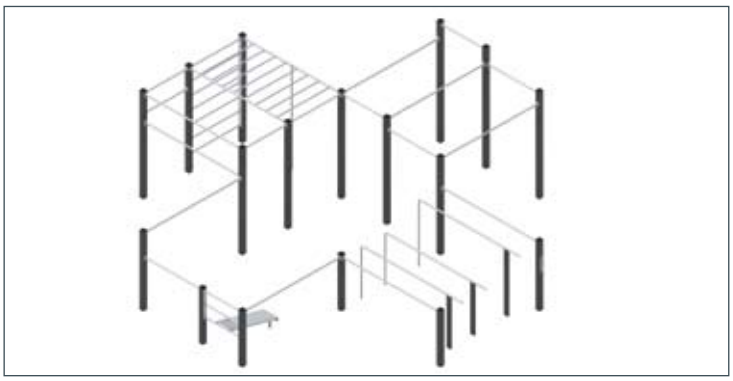

STREET WORKOUT 4

Strefy bezpieczeństwa
Maksymalna wysokość swobodnego upadku – 2,60 m
Wymiary urządzenia (dł. x szer. x wys.) – 7,60 x 7,60 x 2,30 m
Wymiary powierzchni zderzenia (dł. x szer.) – 11,14 x 11,47 m
Pole powierzchni zderzenia– 95,35 m²

88005

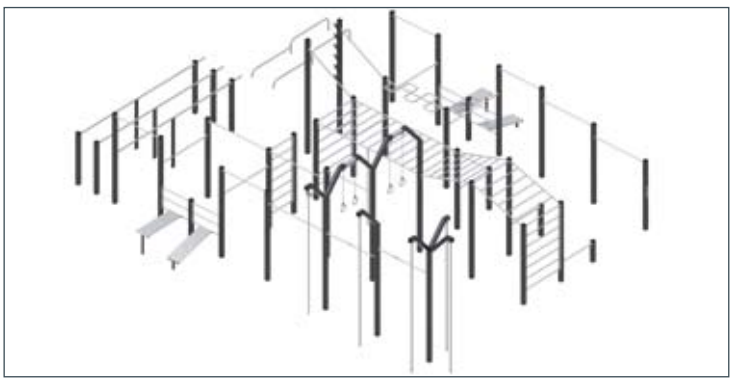

STREET WORKOUT 5

Strefy bezpieczeństwa
Maksymalna wysokość swobodnego upadku – 3,15 m
Wymiary urządzenia (dł. x szer. x wys.) – 12,32 x 10,34 x 4,00 m
Wymiary powierzchni zderzenia (dł. x szer.) – 16,12 x 13,53 m
Pole powierzchni zderzenia – 196,7 m²

88006

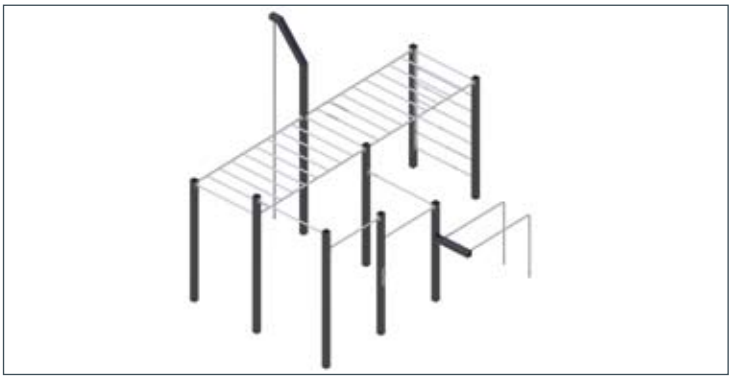

STREET WORKOUT 6

Strefy bezpieczeństwa
Maksymalna wysokość swobodnego upadku – 2,60 m
Wymiary urządzenia (dł. x szer. x wys.) – 5,30 x 3,64 x 3,90 m
Wymiary powierzchni zderzenia (dł. x szer.) – 9,57 x 8,09 m
Pole powierzchni zderzenia – 64,4 m²

88007

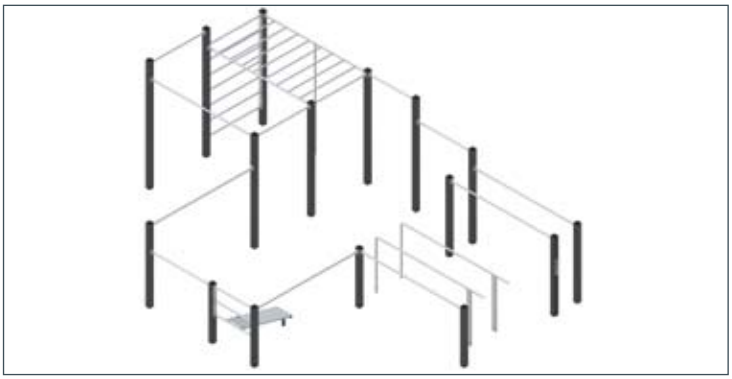

STREET WORKOUT 7

Strefy bezpieczeństwa
Maksymalna wysokość swobodnego upadku – 2,60 m
Wymiary urządzenia (dł. x szer. x wys.) – 7,60 x 5,30 x 2,60 m
Wymiary powierzchni zderzenia (dł. x szer.) – 11,41 x 8,84 m
Pole powierzchni zderzenia – 84,7 m²

88008

STREET WORKOUT 8

Strefy bezpieczeństwa
Maksymalna wysokość swobodnego upadku – 2,80 m
Wymiary urządzenia (dł. x szer. x wys.) – 7,99 x 8,44 x 3,90 m
Wymiary powierzchni zderzenia (dł. x szer.) – 11,22 x 11,62 m
Pole powierzchni zderzenia – 113,4 m²

88009

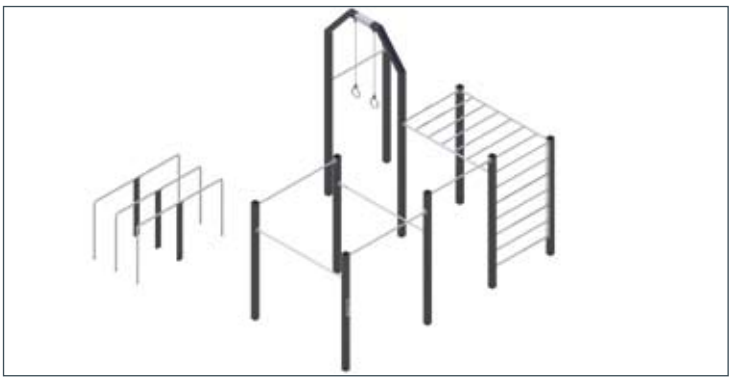

STREET WORKOUT 9

Strefy bezpieczeństwa
Maksymalna wysokość swobodnego upadku – 2,60 m
Wymiary urządzenia (dł. x szer. x wys.) – 5,49 x 5,26 x 3,90 m
Wymiary powierzchni zderzenia (dł. x szer.) – 8,92 x 8,97 m
Pole powierzchni zderzenia – 73,4 m²

88011

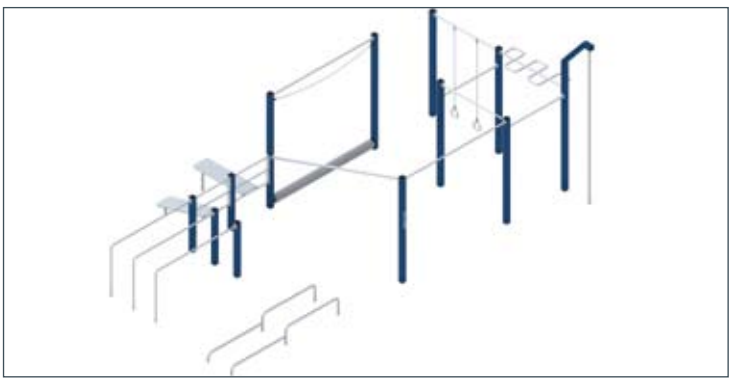

STREET WORKOUT 11

Strefy bezpieczeństwa
Maksymalna wysokość swobodnego upadku – 2,40 m
Wymiary urządzenia (dł. x szer. x wys.) – 8,84 x 5,38 x 3,5 m
Wymiary powierzchni zderzenia (dł. x szer.) – 12,10 x 8,91 m
Pole powierzchni zderzenia – 84,3 m²

88012

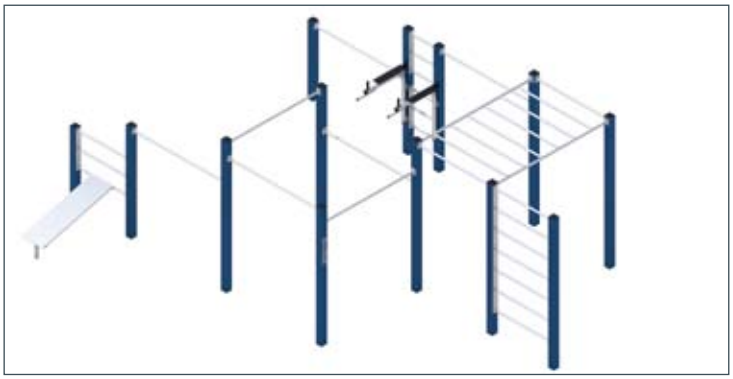

STREET WORKOUT 12

Strefy bezpieczeństwa
Maksymalna wysokość swobodnego upadku – 1,30 m
Wymiary urządzenia (dł. x szer. x wys.) – 6,95 x 5,08 x 2,30 m
Wymiary powierzchni zderzenia (dł. x szer.) – 9,96 x 8,13 m
Pole powierzchni zderzenia – 61,3 m^2

88014

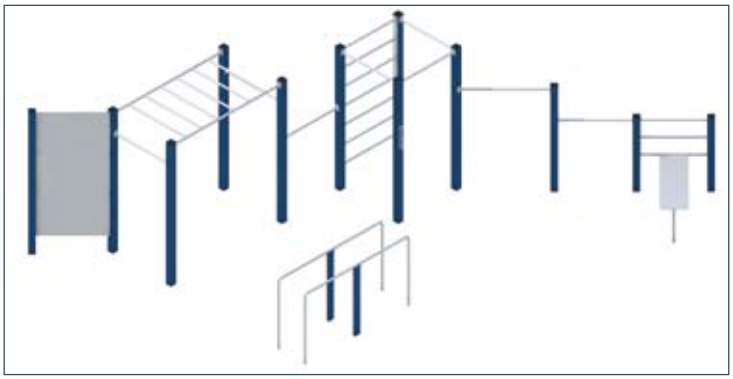

STREET WORKOUT 14

Strefy bezpieczeństwa
Maksymalna wysokość swobodnego upadku – 1,30 m
Wymiary urządzenia (dł. x szer. x wys.) – 6,95 x 5,08 x 2,30 m
Wymiary powierzchni zderzenia (dł. x szer.) – 9,96 x 8,13 m
Pole powierzchni zderzenia – 61,3 m^2

88017

STREET WORKOUT 17

Strefy bezpieczeństwa
Maksymalna wysokość swobodnego upadku – 2,40 m
Wymiary urządzenia (dł. x szer. x wys.) – 4,30 x 5,38 x 3,90 m
Wymiary powierzchni zderzenia (dł. x szer.) – 7,33 x 8,72 m
Pole powierzchni zderzenia – 51,7 m^2

STREET WORKOUT

Urządzenia Street Workoutu bardzo przydają się w takich dziedzinach jak sztuki walki, atletyka czy też parkour. Podczas ćwiczeń wykorzystujemy ciężar własnej masy ciała. Ćwiczenia na drążkach pozwalają wzmocnić siłę mięśni, zwiększają ogólną sprawność organizmu, jak również rzeźbią sylwetkę.

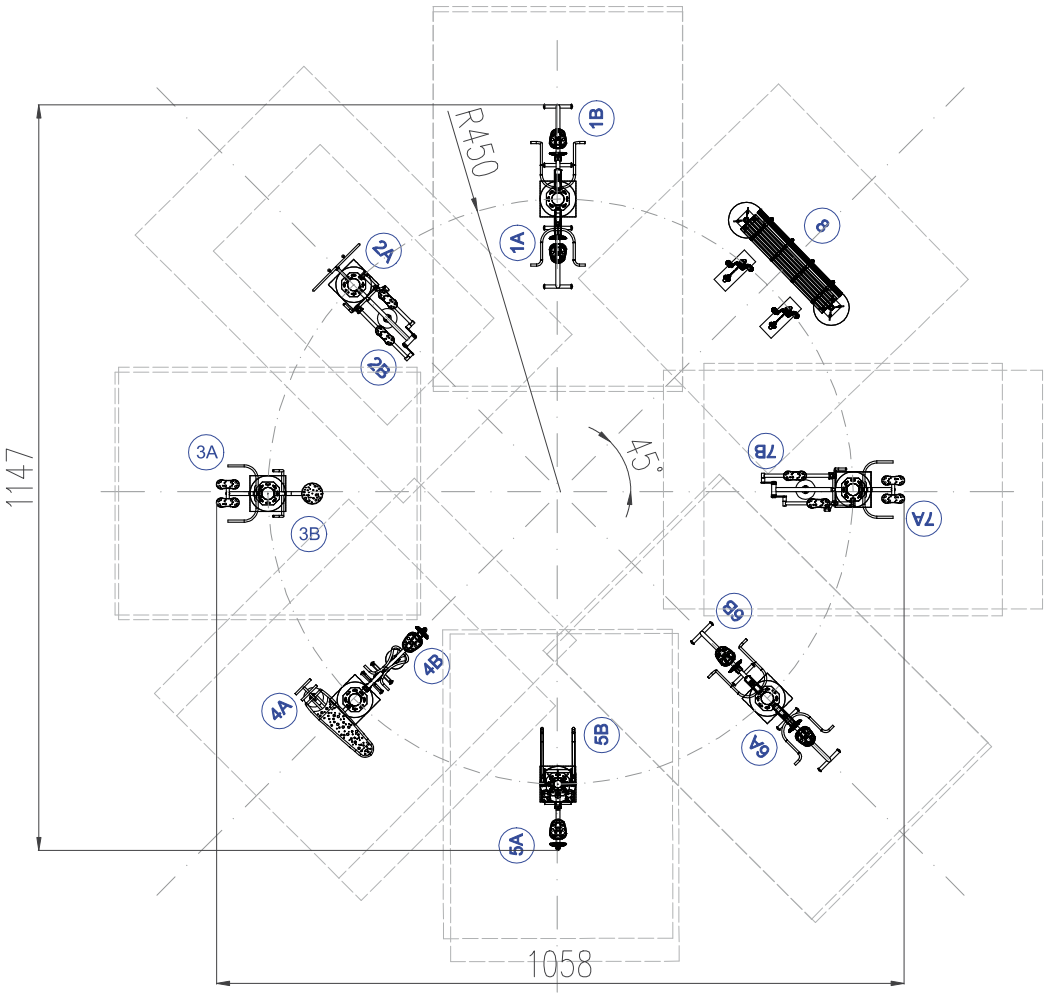

PRZYKŁADOWE PROJEKTY – ROZMIESZCZENIE

Siłownie zewnętrzne zajmują niedużo miejsca, wystarczy plac o powierzchni 80-300 m^2. Urządzenia można ustawić w dowolny sposób. Mogą być wyeksponowane lub wkomponowane w otoczenie.
Na podstawie udostępnionej nam mapy sytuacyjnej przygotowujemy optymalny plan rozmieszczenia urządzeń. Zgodnie z przepisami prawa budowlanego urządzenia do ćwiczeń na świeżym powietrzu są elementami małej architektury. Taka inwestycja podlega zgłoszeniu we właściwym wydziale architektury.

ROZMIESZCZENIE

Otwarta Strefa Aktywności – Koncepcja 2 (skala 1:100)

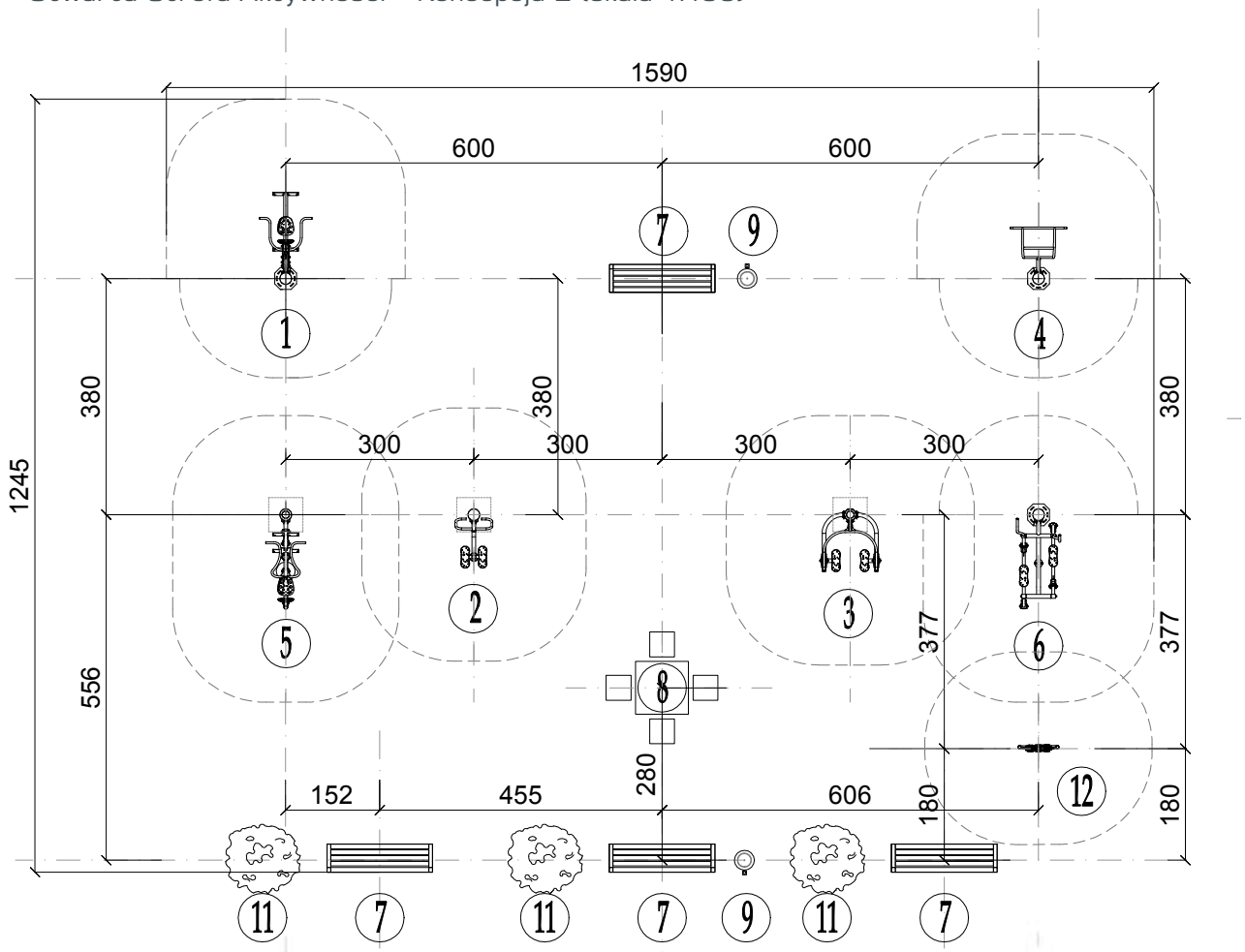

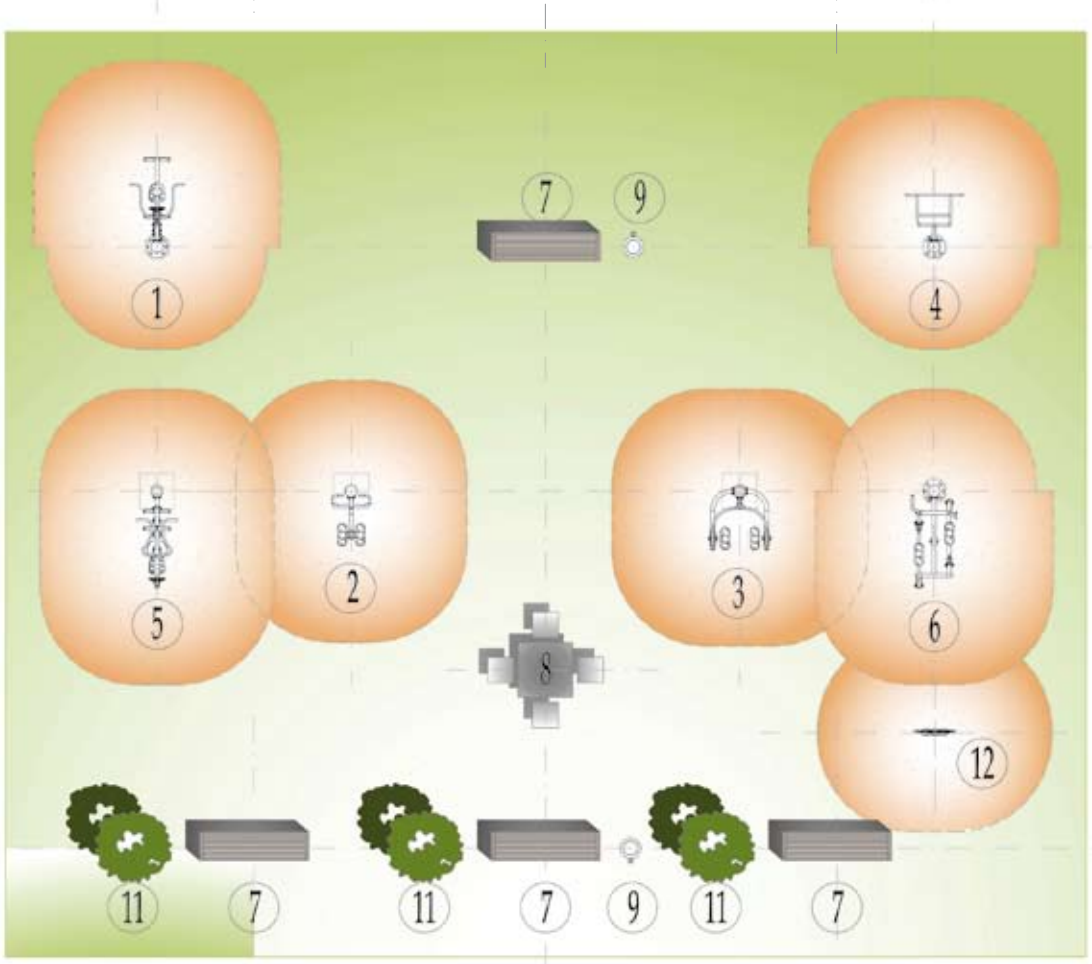

PODŁOŻE

BODYS to sprzęt rekreacyjny najwyższej klasy. Pragniemy, aby realizowane inwestycje były trwałe i estetyczne. Dzięki ładnie zaprojektowanemu podłożu uzyskamy idealny efekt końcowy.

BODYS W OBIEKTACH TURYSTYCZNYCH

Urządzenia BODYS pozwalają na stworzenie nowego produktu, dzięki czemu podnosi się standard hoteli, ośrodków SPA, pensjonatów i kempingów.

BODYS TO IDEALNY WYPOCZYNEK

- Urządzenia do ćwiczeń na świeżym powietrzu BODYS są idealnym rozwiązaniem, zapewniającym uatrakcyjnienie miejsc przeznaczonych do rodzinnego spędzania czasu, przez co łączą pokolenia.
- Sprzęt rekreacyjny BODYS to doskonałe uzupełnienie ścieżek dla pieszych, rowerowych i plaż.
- Siłownie Zewnętrzne BODYS doceni młodzież oraz mieszkańcy osiedli i kompleksów mieszkaniowych.
- Urządzenia te to również idealne rozwiązania dla szkół i obiektów sportowych.
- Sprzęt rekreacyjny do ćwiczeń BODYS sprawdzi się wszędzie tam, gdzie potrzebujemy się odprężyć i dotlenić.

www.bodys.pl

siłownie zewnętrzne
outdoor fitness

bodys sp. z o.o.
04-832 Warszawa, ul. Patriotów 174
+48 22 290 68 74, +48 507 175 332,
+48 501 387 594, +48 797 003 535
biuro@bodys.pl
znajdziesz nas również na facebooku
https://www.facebook.com/bodysoutdoorfitness